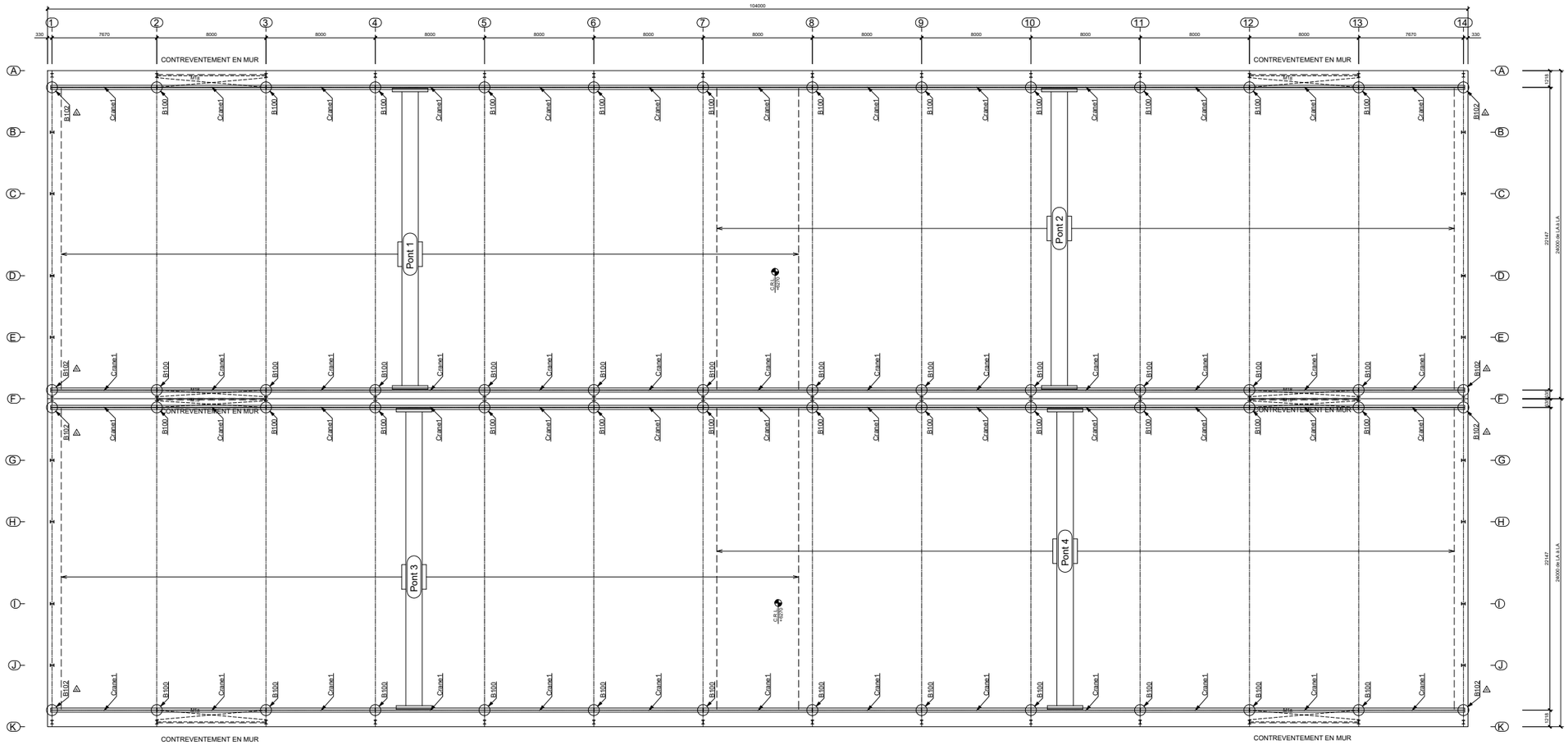

VUE EN PLAN PONT ROULANT
ECHELLE: M 1:100

Pour chaque ligne de roulement, la présence d'un pont dans la travée 7-8 est exclusive de l'autre pont.

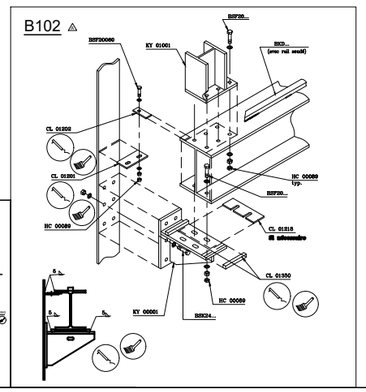

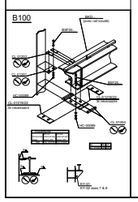

Table1	Norm du pont roulant: Ponts 1-4			
	Ne pas depasser les charges suivantes			
	Capacite	50 kN	Norme technique	EN7
Reactions des galets de roulement				
V1 min.	11 kN	V2 min.	11 kN	
V1 max.	37 kN	V2 max.	37 kN	
H1	6 kN	H2 = H1	6 kN	
P	5.5 kN			
Fleche	1/600 vert.	1/600 horiz.		

Crane1	117.00 kg/m	HE 300 B
	1.78 m2/m	S355
Rail 40x40 ?		H 300
		B 300
		tf 19
		tw 11
		r 27

Tous les boulons BSK doivent être serrés suivant la méthode dite à "TORQUE method" avec les couples de serrage suivants:

COUPLE DE SERRAGE (Nm)	
Boulons 10.9	
M20	300
M22	440
M24	550
M27	850
M30	1120
M36	1900

Tous les autres boulons être serrés suivant la méthode dite à "snug-tight".

C			
B			
A	08/08/22	Initial 08/102 accepted per 9/102	M.V
REV.	DATE DE L'EDITION	DESCRIPTION	REV. PAR

INFORMATIONS TECHNIQUES

Général
1. Plans à lire en accordance avec le Manuel Technique Astron Buildings
2. Les éléments du bâtiment doivent être assemblés conformément aux instructions détaillées dans le Manuel Technique Astron Buildings et en accord avec les codes et règlements locaux en vigueur
3. Toutes dimensions en millimètres
4. '*' = A adapter sur site
5. Les valeurs d'écartement des pannes sont approximatives, elles doivent être adaptées en fonction des données
6. # Etanchéité/clad répétitif
FFL - Niveau du sol fini
FSL - Niveau du sol
L - Ligne d'axe
TOS - Dessus surface

Poteaux-poutres et assemblés
1. Installation des bracons conformément aux instructions du manuel technique(TM) chapitre W1..
2. Sauf indication contraire:
1) Entretoises:
- Voilage (voir TM W216, W326, W327)
- Double pannes (voir TM W311, W321)
2) Détails de contreventement, voir TM chapitre W2..
3) Stabilisation de toiture si nécessaire:
- Ecarteurs de pannes (FS.. voir TM, détails W37, EI.W38.)
- Liernes de toiture (RSC.- RCC.- HS..) voir TM W38 et plans de coupe.
- Liernes de mur (LC.F.- RSG-) voir TM W85 et plans de coupe.
- Contreventement (HC-00080) voir TM chapitre W7..

Panneaux et Accessoires
1. Positionnement des ouvertures et accessoires de toiture sur site
2. Pannes et lisses représentées en superposition avec un accessoire à couper et adapter sur site
3. Composer les tolérances des panneaux au fur-et-à-mesure de la pose

Pour approbation.
Pas pour le chantier!

La conception de ce projet est la propriété de Astron Buildings SA. Copier ou produire des éléments d'après ces plans ou note de calcul est illégal.

GET B100, KB102

Nom du projet	ISO Arcus Inox / Vlaemas
Gemeen	
Charge (kN/m2)	LL=0.45 WL=0.84 AZL=0.20
	Zone de neige A1: Zone de vent 2: Zone sismique Non

Classe d'exécution: EXC2

CHANGE NOTICE
CDI TRUE 42710
CR-1 | A

CHEMINS DE ROULEMENT

Date: 13/05/22
Dsg.: M Steel
Chkd.: M Vlaem

CLARIFICATION ☐ APPROBATION ■ MONTAGE ☐

192481

ASTRON BUILDINGS S.A. - P.O. Box 153 - L-8202 Strassen, Luxembourg - Tel: +352 802611 - www.astron.bz

ARCUS INOX

REF DOSSIER / ARCUS INOX / BELLOY EN FRANCE
ENTREPOT DE STOCKAGE

PLAN SECTEURS ET CIRCULATIONS

REF
ECHELLE

Pn Colson
Image dArchitecture